安装联接尺寸/ Installation Dimensions

HSBF* 系列 / HSBF* Serie

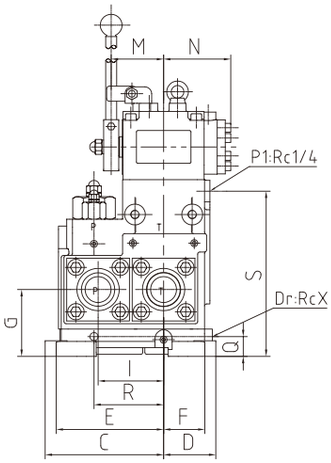

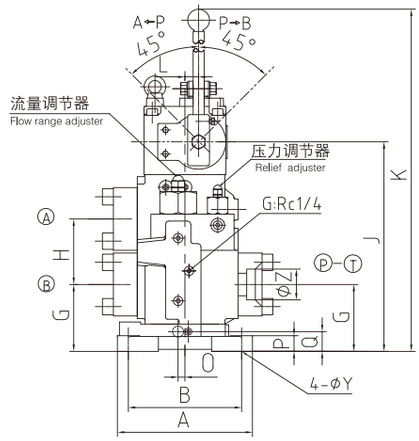

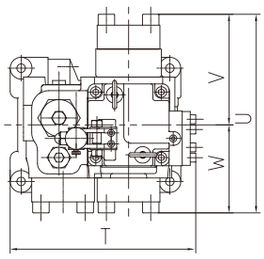

法兰螺栓的扭紧力矩 / Torque for tightening flange bolts

螺栓尺寸Bolt size	型号Mode	扭紧力矩Tighten torque(N.m)
M10	15、20	10~20
M12	25	49~98
M16	40、50	98~176.4

尺寸表 / Dimensions

尺寸Size / 型号Model	15	20	25	40	50
A	148	172	172	192	212
B	120	140	140	160	180
C	114	131	146	171	186
D	59	76	76	75	76
E	100	115	130	155	170
F	45	60	60	59	60
G	76	90	84	98	122
H	56	62	72	96	110
I	62	70	80	96	110
J	218	255	255	307	368
K	415	502	502	585	646
L	14	16	16	19	19
M	61	68	68	77	77
N	79	82	82	98	98
O	12	12	12	10	20
P	13	21	21	21	21
Q	20	25	25	25	25
R	70	75	95	102	130
S	170	193	193	241	302
T	193	213	228	269	284
U	164	179	205	252	284
V	82	87	100	122	132
W	82	92	105	130	152
X	1/4	3/8	3/8	3/8	3/8
Y	11	13	13	13	13
Z	22.2	27.7	34.5	49.1	61.1

HSBF内页.indd 15 2016/10/11 13:08:15

ITM
ITMH
ITMS
STFC
STFD
CRM-HA
CRM-HB
CRM-PS
OMZ
HSBF

安装联接尺寸/ Installation Dimensions

HSBF* –HBF系列 / HSBF* –HBF Serie

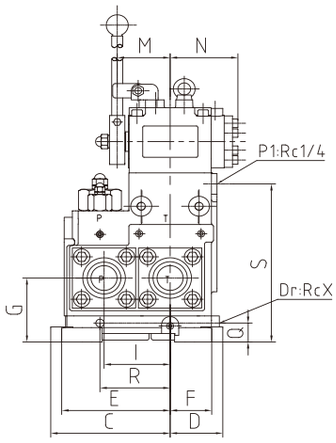

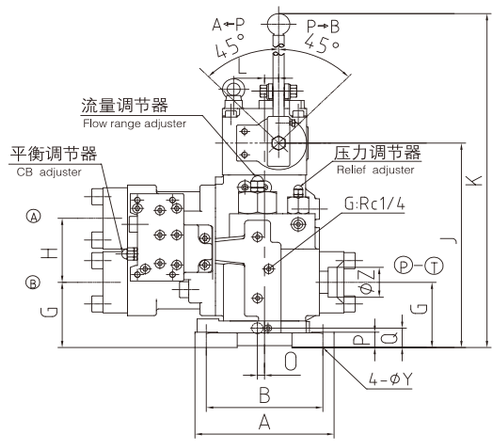

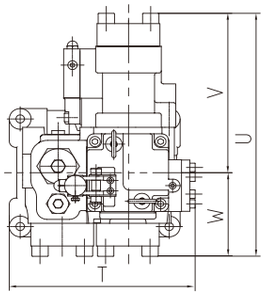

法兰螺栓的扭紧力矩 / Torque for tightening flange bolts

螺栓尺寸Bolt size	型号Mode	扭紧力矩Tighten torque(N.m)
M10	15、20	10~20
M12	25	49~98
M16	40、50	98~176.4

尺寸表 / Dimensions

尺寸Size / 型号Model	15	20	25	40	50
A	148	172	172	192	212
B	120	140	140	160	180
C	114	131	146	171	186
D	59	76	76	75	76
E	100	115	130	155	170
F	45	60	60	59	60
G	76	90	84	98	122
H	56	62	72	96	110
I	62	70	80	96	110
J	218	255	255	307	368
K	415	502	502	585	646
L	14	16	16	19	19
M	61	68	68	77	77
N	79	82	82	98	98
O	12	12	12	10	20
P	13	21	21	21	21
Q	20	25	25	25	25
R	70	75	95	102	130
S	170	193	193	241	302
T	193	213	228	269	284
U	264	289	325	377	409
V	182	197	220	247	257
W	82	92	105	130	152
X	1/4	3/8	3/8	3/8	3/8
Y	11	13	13	13	13
Z	22.2	27.7	34.5	49.1	61.1

HSBF内页.indd 16 2016/10/11 13:08:16